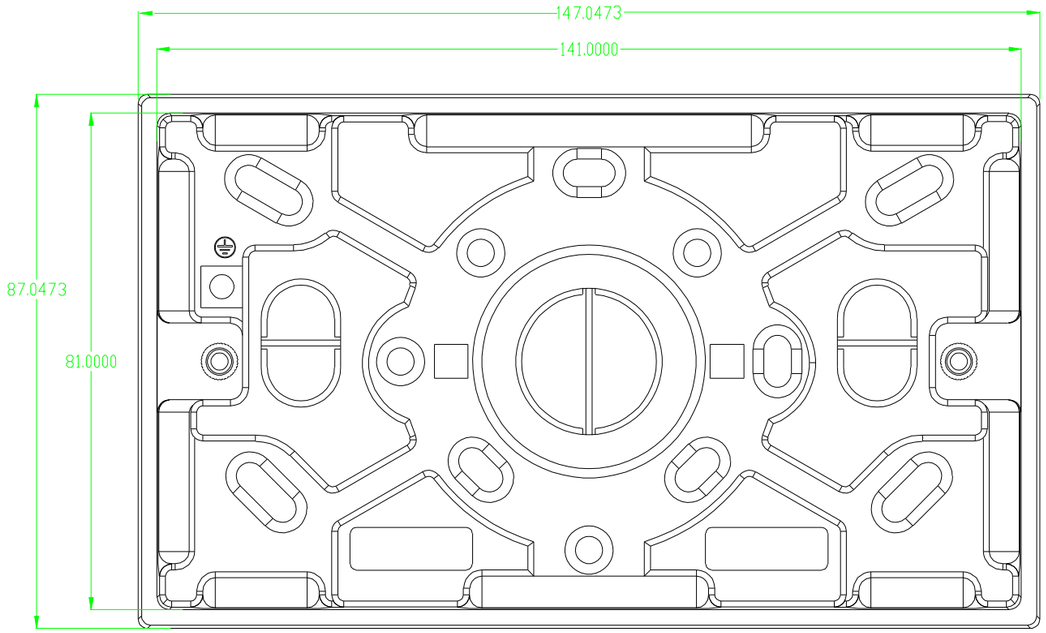
147.0473
141.0000
87.0473
81.0000

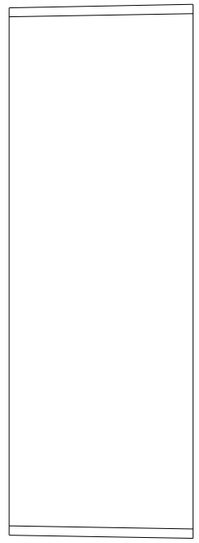

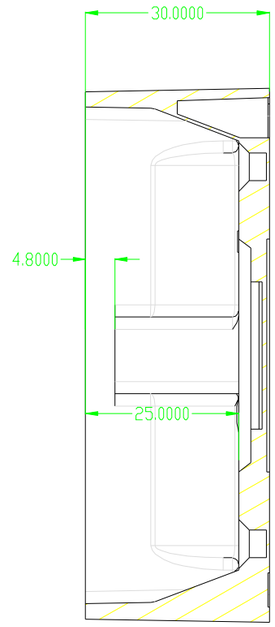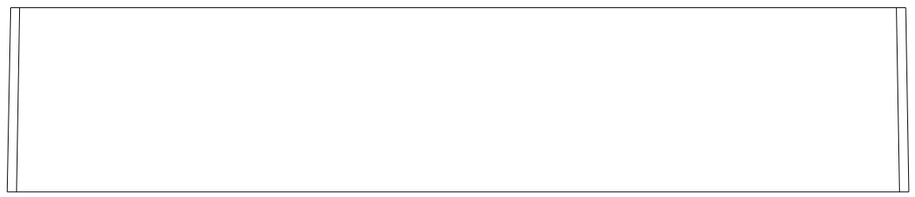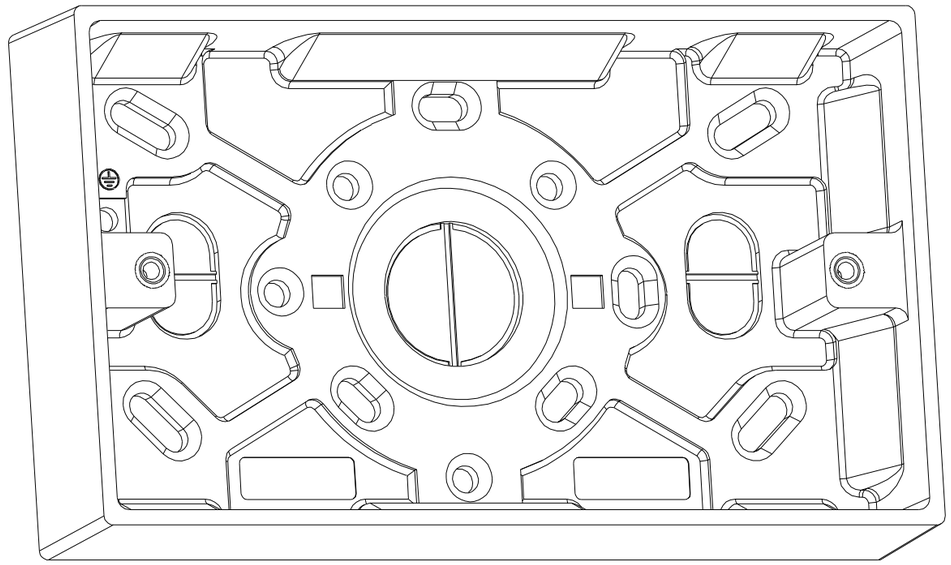
30.0000
4.8000
25.0000